# ●行政機関組織図
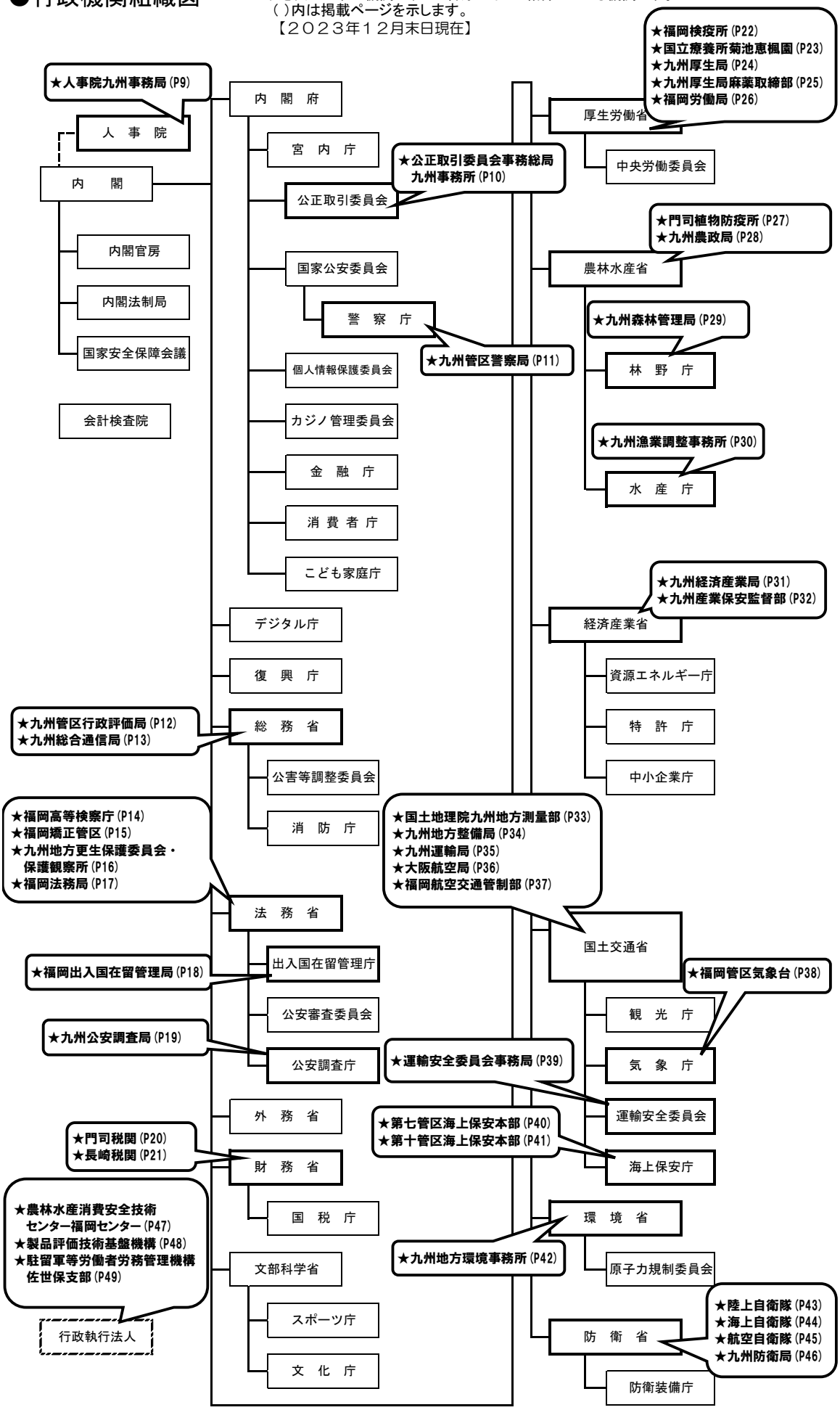
※吹き出しの中の機関は、この官庁ガイドで紹介している機関です。
（ ）内は掲載ページを示します。
【２０２３年１２月末日現在】